Alu-Kabelbrücke

Gebrauchsanleitung zum Verknüpfen mehrerer Teilstücke und zum Verlegen

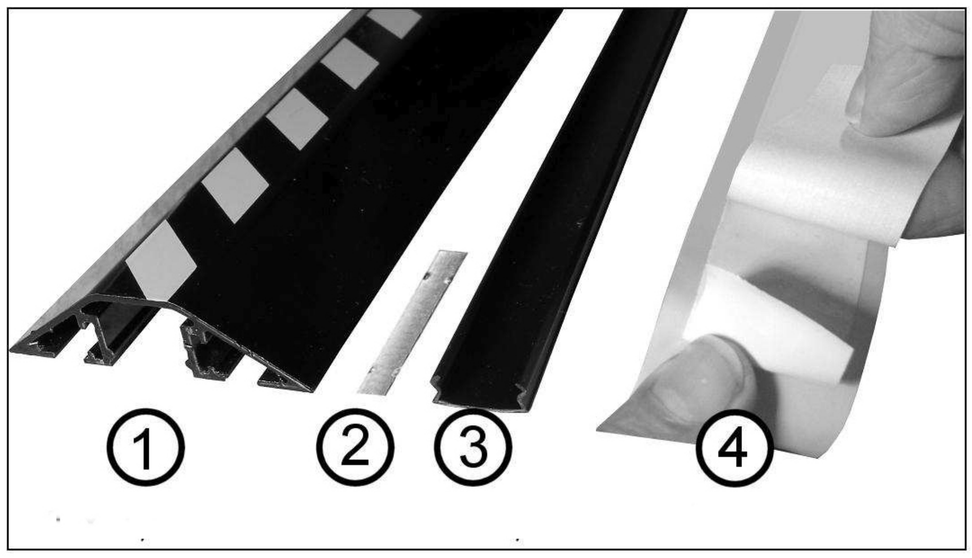

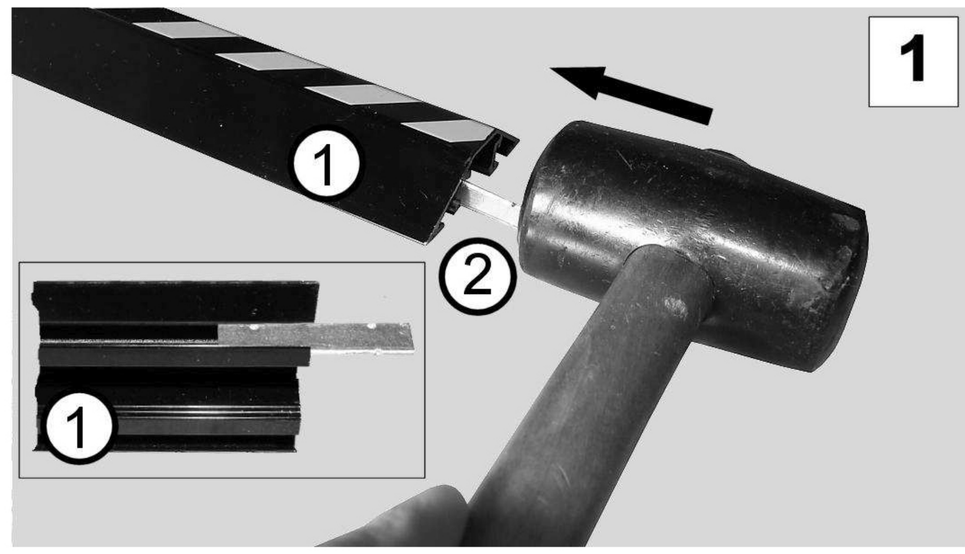

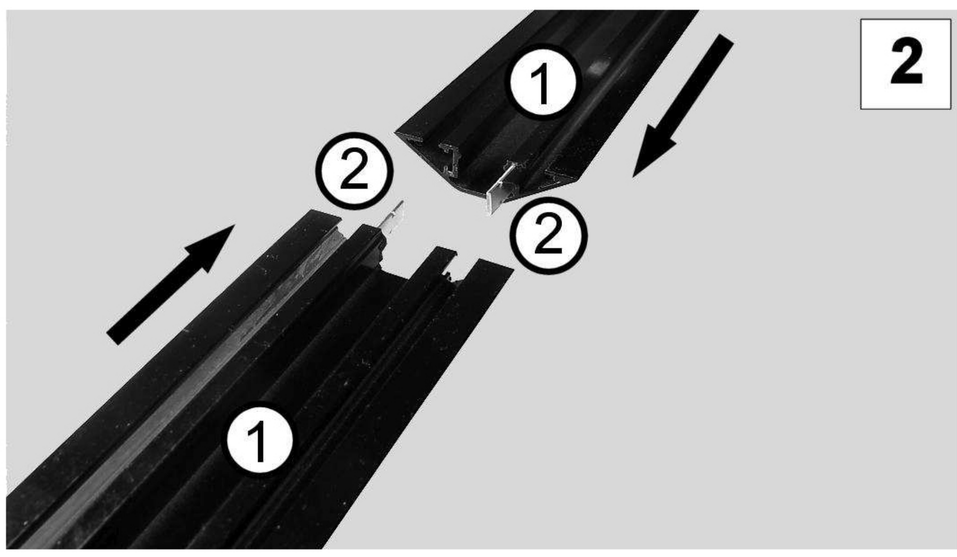

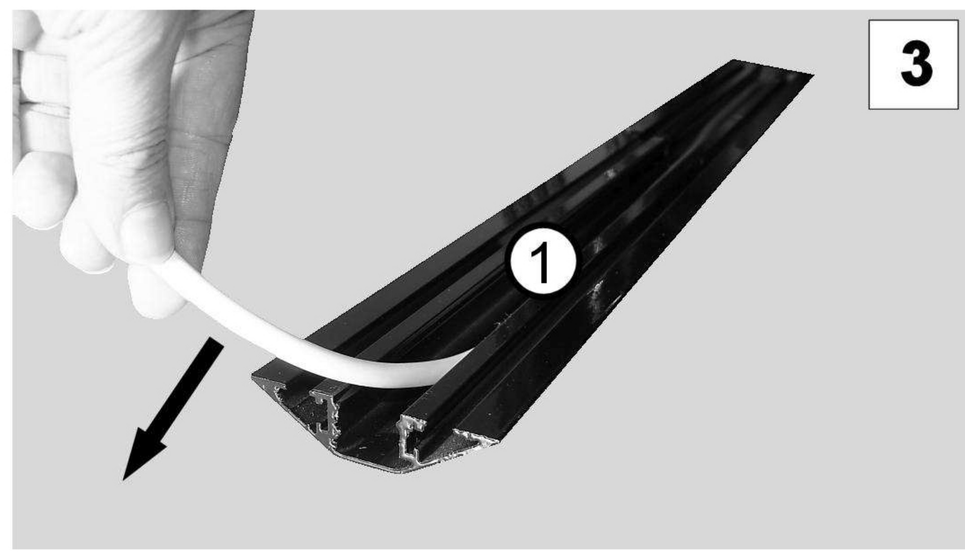

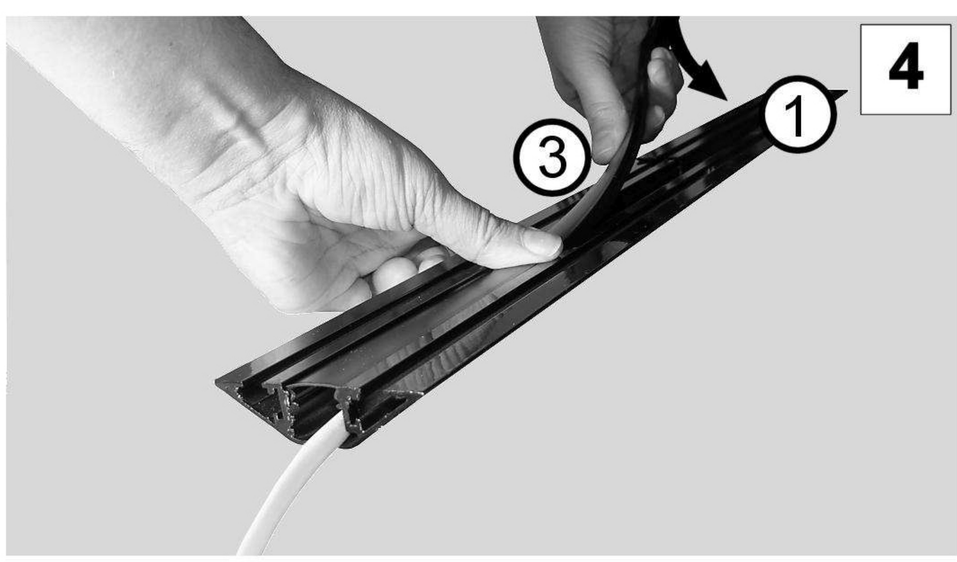

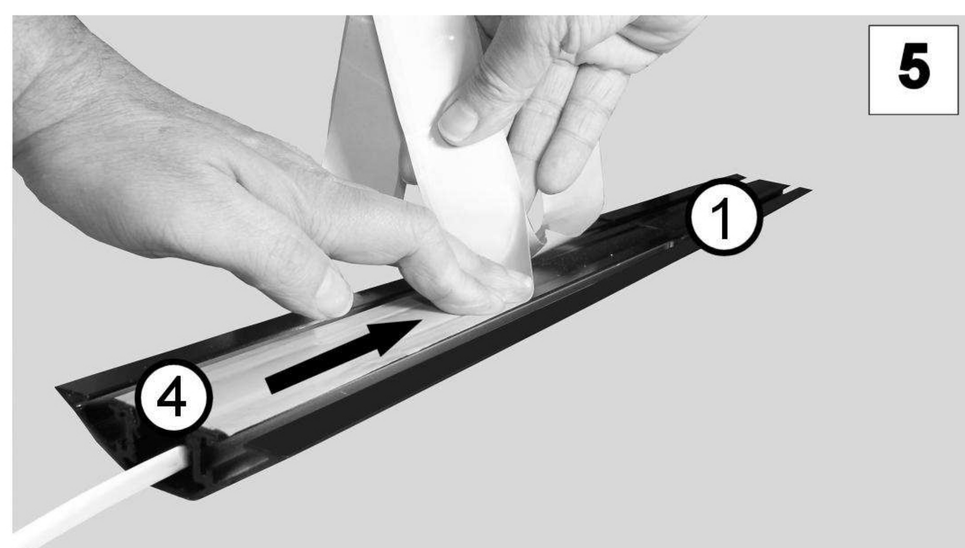

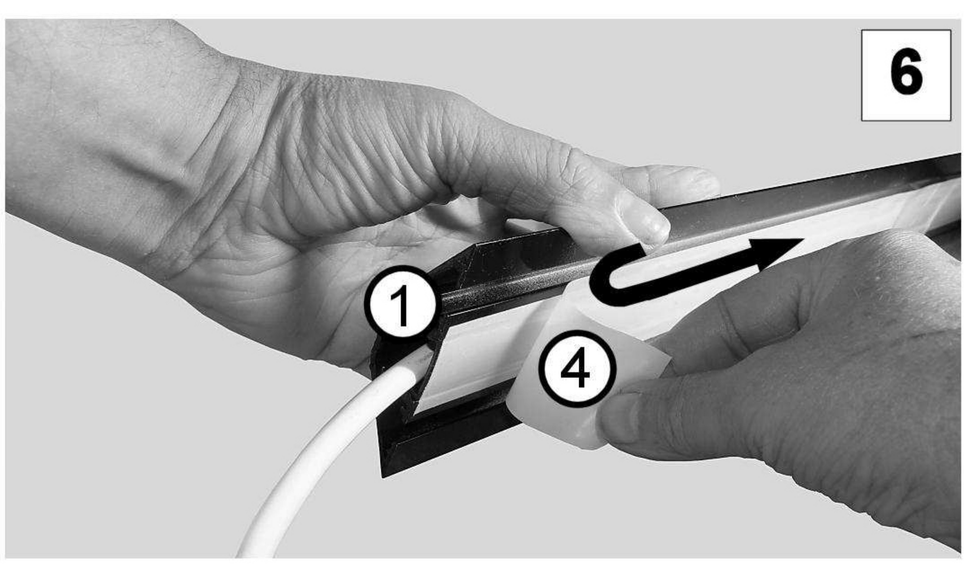

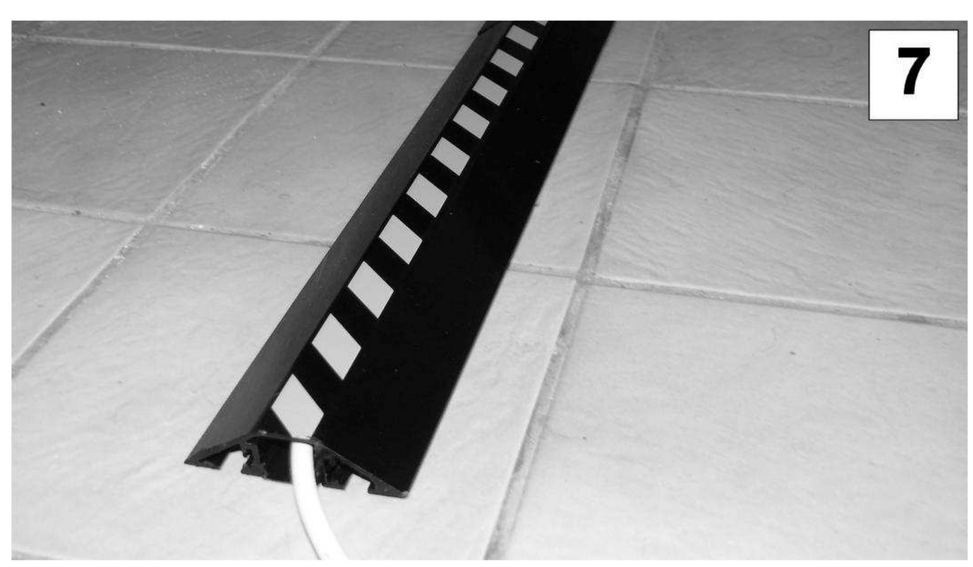

zu beziehen bei:

https://werkzeug-profi.net/
https://arbeitsplatzmatten-profi.com
https://matten-zuschnitt.at